Open Energy for All

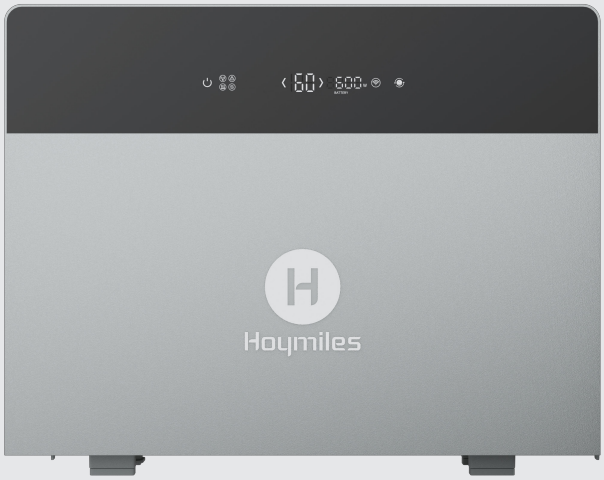

User Manual

HiBattery 4020 AC
HiBattery 4020 Stack

Region: Global REV1.1 A400300517

1 Paklijst

OPMERKING

- Neem onmiddellijk contact op met uw leverancier of distributeur als u beschadigde of ontbrekende onderdelen opmerkt.
- In deze instructies wordt de HiBattery 4020 AC kortweg “HiBattery AC” genoemd.

HB-4020-AC Paklijst

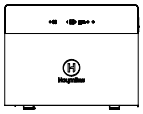

HiBattery 4020 AC × 1

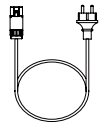

MS-plug-and-play-kabel × 1



Gebruikershandleiding × 1

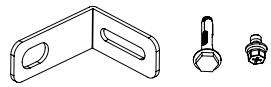

Beugel × 2; M6-keilbout × 2; M5-schroef × 2

HB-4020-S Paklijst

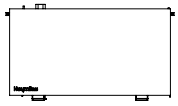

Batterij × 1



Gebruikershandleiding × 1



Handgreep × 2

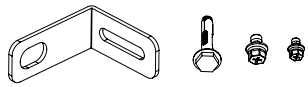

Beugel × 2; M6-keilbout × 2; M5-schroef × 2; M4-schroef × 4

2 Overzicht

2.1 Productoverzicht

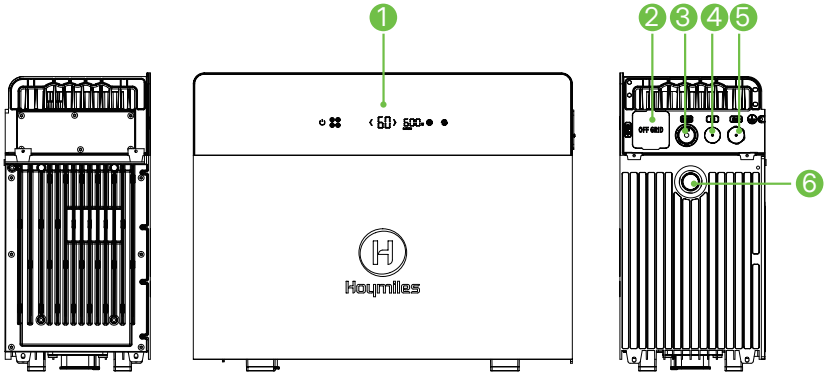

1. Bedieningsscherm
2. Off-gridpoort
3. On-gridpoort
4. Ventilatorpoort
5. RS-485-communicatiepoort
6. Drukontlastingsklep

2.2 Knoppenoverzicht

OPMERKING

Om te voorkomen dat u per ongeluk de knoppen op het bedieningsscherm aanraakt, kunt u het scherm in de App vergrendelen. Als u het apparaat moet uitschakelen terwijl het scherm is vergrendeld, tik dan eenmaal op de aan-/uitknop en houdt u vervolgens de aan-/uitknop 3 seconden ingedrukt.



Knop	Actie	Functie	Display
⏻	Tenminste 1,5 s ingedrukt houden	Inschakelen	Het scherm licht op.
	Tenminste 1,5 s ingedrukt houden	Uitschakelen	Het scherm gaat uit.
📶	Eén keer tikken (0,1 tot 1 s)	Bluetooth koppelen inschakelen	Het LED-lampje op de knop knippert tijdens het koppelen en brandt continu wanneer de verbinding is gelukt.
	10 s ingedrukt houden	Netwerkinstellingen herstellen	knippert vijf keer.
	Eén keer tikken (0,1 tot 1 s)	Bluetooth opnieuw opstarten	knippert twee keer.

	Tenminste 2 s ingedrukt houden	Off-gridmodus inschakelen	licht op.
	Tenminste 2 s ingedrukt houden	Off-gridmodus uitschakelen	gaat uit.

2.3 Indicatorlampjesoverzicht



LED-status	Indicatie
blijft uit.	Niet verbonden met de router
knippert.	Verbonden met de router, maar niet met de server
blijft aan.	Verbonden met zowel de router als de server
blijft branden of knippert.	Alarm actief
blijft aan.	Batterijverwarming ingeschakeld
blijft uit.	Off-gridmodus uitgeschakeld
blijft aan.	Off-gridmodus ingeschakeld
licht op.	Batterij wordt opgeladen
licht op.	Batterij wordt ontladen

3 Installatie

3.1 Voorbereiding

WAARSCHUWING

- Alle installaties moeten voldoen aan de lokale elektrische normen en de nationale elektriciteitsvoorschriften.
- Bescherm de HiBattery AC tegen direct zonlicht en regen.

Stap 1 Bepaal hoeveel opslagruimte u nodig hebt.

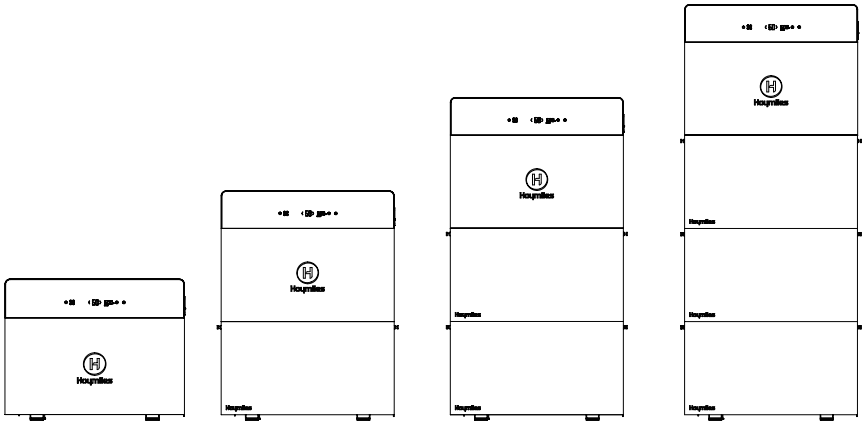

Model	HB-4020-AC HB-4020-ACM	HB-4020-AC-1 HB-4020-ACM-1	HB-4020-AC-2 HB-4020-ACM-2	HB-4020-AC-3 HB-4020-ACM-3
Uitbreidings-batterijenpakket	0	1	2	3
Energie (Wh)	4020	8040	12060	16080
Max. oplaadvermogen (W)	2000	4000	6000	6500
Max. ontlaadvermogen (W)	2000	2500	2500	2500

Stap 2 Selecteer een geschikte installatielocatie.

- De installatielocatie moet geschikt zijn voor de elektrische aansluiting, bediening en het onderhoud.
- Het installatieoppervlak moet geschikt zijn voor het gewicht, de afmetingen en de kabellengte van de HiBattery AC en de batterijen.
- De installatielocatie moet voldoende vrije ruimte rondom de HiBattery AC bieden. De vrije ruimte mag variëren afhankelijk van specifieke installaties en we raden een algemene minimumrichtlijn aan: houd tenminste 3,5 mm vrije ruimte aan de boven-, onder-, linker- en rechterzijde ten opzichte van de dichtstbijzijnde zijwand.

Stap 3 Leg de installatiegereedschappen klaar.

Rubberhamer	Markeerstift	Elektrische schroevendraaier (M4, M5, M6)
Slagboormachine (φ8)	Verstelbare sleutel	Isolatiehandschoenen
Multimeter	Kabelkniptang	Kabelstripper

3.2 Installatiestappen

WARNING

- De batterij is zwaar. Gebruik de handgrepen en zorg dat er tenminste twee personen aanwezig zijn om letsel te voorkomen.
- Stapel de HiBattery 4020 AC en HiBattery 4020 Stack alleen wanneer deze niet zijn aangesloten en het systeem volledig is uitgeschakeld.

Hier wordt de HB-4020-AC-1 als voorbeeld genomen.

Stap 1 Bevestig de handgrepen aan de batterij in de verpakking en til de batterij tegen de installatielocatie aan de muur.

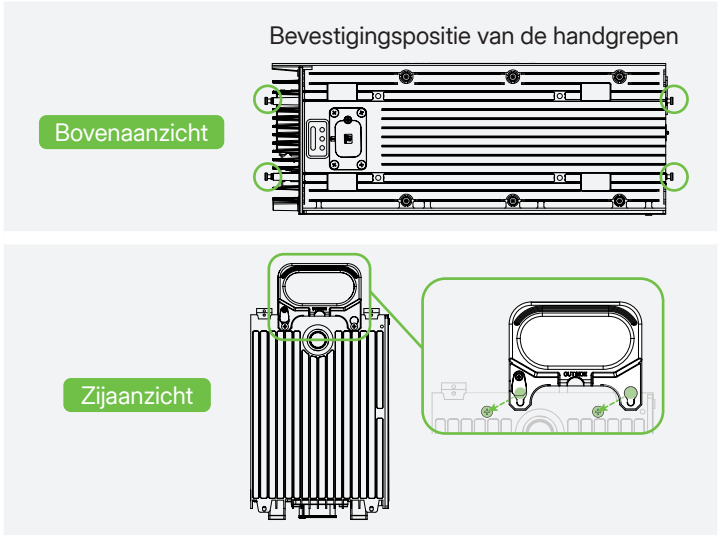

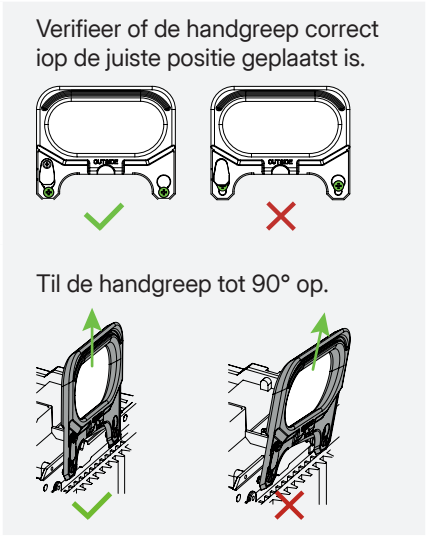

Stap 2 Verwijder de vier rubberen pootjes aan de onderkant van de HiBattery AC.

Stap 3 Verwijder de connectordoppen van de HiBattery AC en de batterij.

Stap 4 Lijn de HiBattery AC en de batterij uit en stapel ze op elkaar.

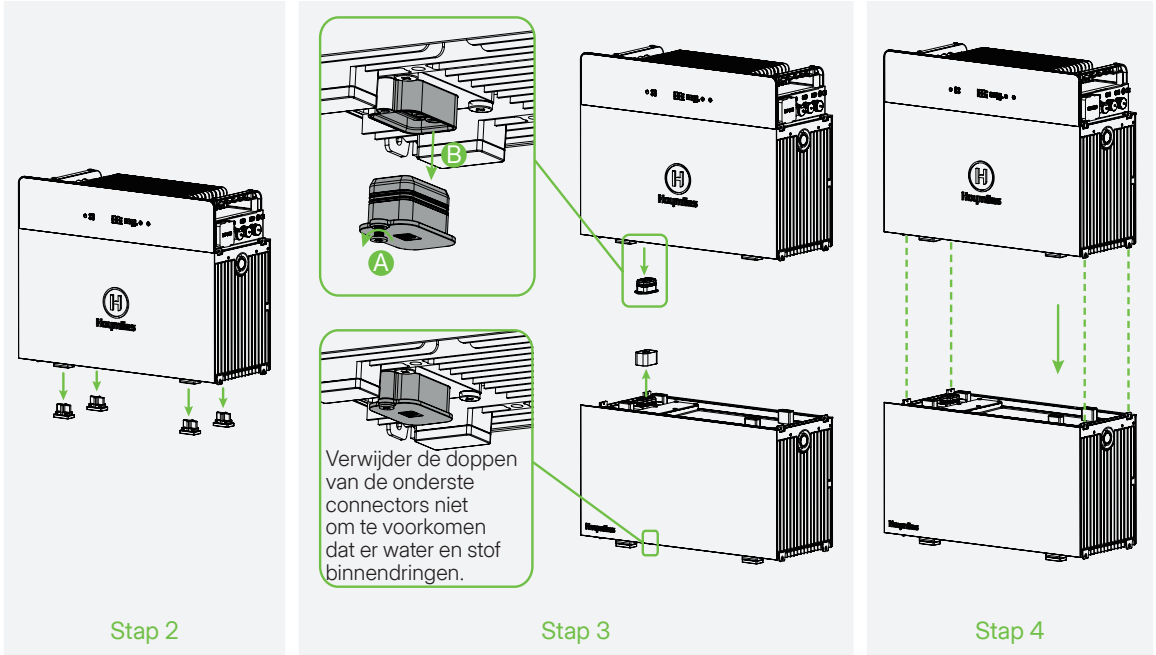

Stap 4 Gebruik M4-schroeven om de HiBattery AC en de batterij aan beide zijden vast te zetten.

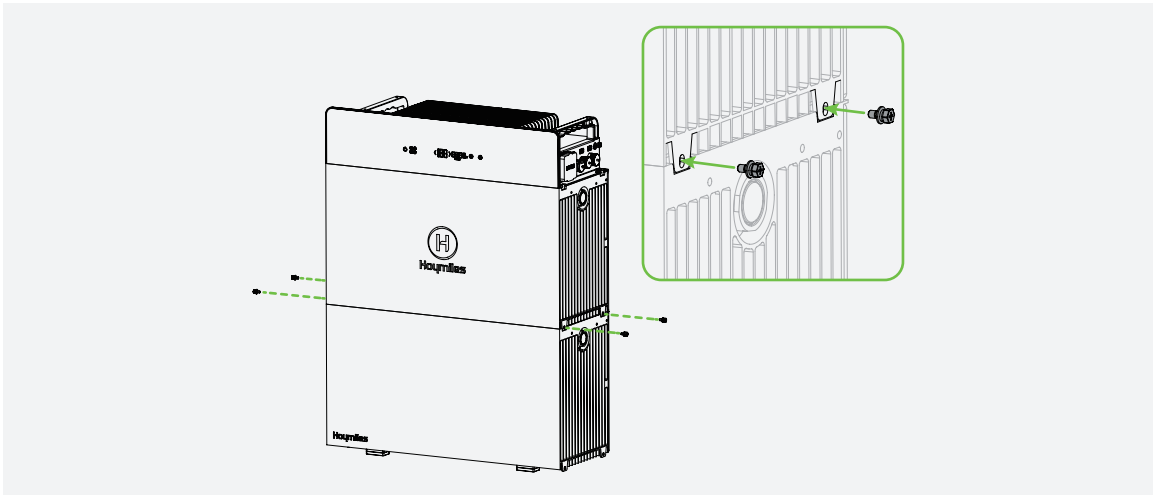

Stap 5 Gebruik de beugels om de HiBattery AC en de batterij aan de muur te bevestigen.

A) Lijn de gaten uit en markeer ze op de muur.

B) Boor gaten op de gemarkeerde posities. (Diepte ≥ 50 mm).

C) Sla de keilbouten in de gaten en draai ze vast.

D) Draai de schroeven los terwijl u de hulzen erin laat zitten.

E) Steek de M6-keilbouten door de beugels in de hulzen en draai ze vast.

F) Steek de M5-schroeven door de beugels in de bevestigingsgaten van de apparaten en draai ze vast.

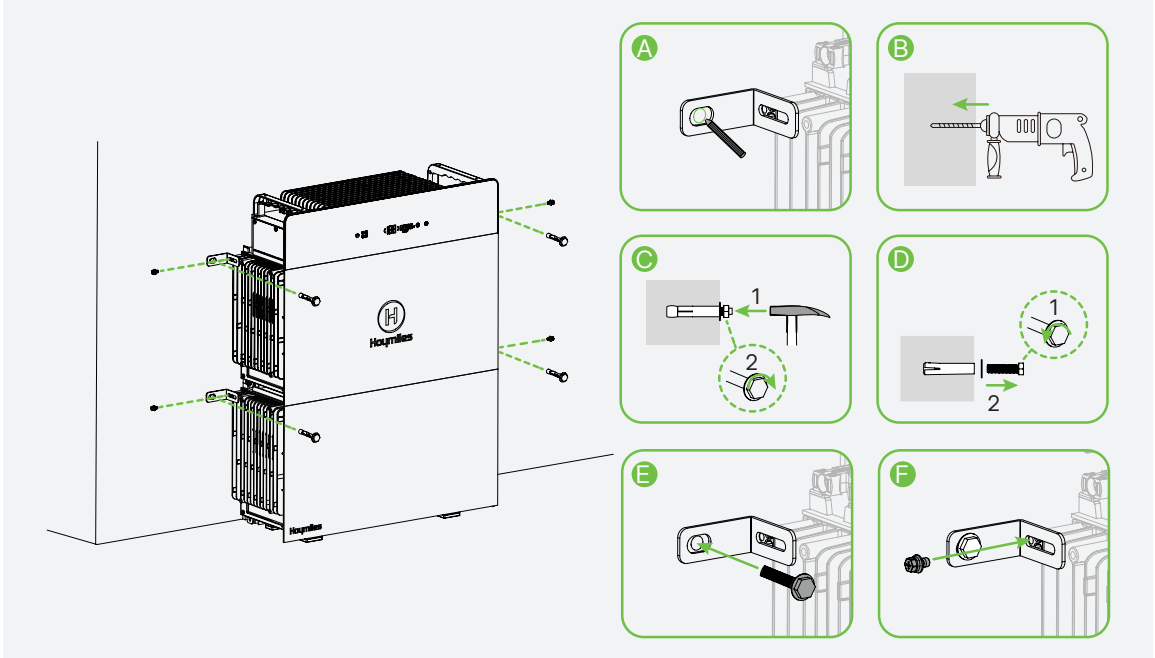

4 Elektrische aansluiting

4.1 Off-gridaansluiting

Verwijder de poortdop en steek de stekker van een belasting in de woning of een micro-omvormer in de off-gridpoort van de HiBattery AC. Luister of u een klik hoort om te verifiëren of de kabel goed vastzit.

Aansluiting van een belasting in de woning

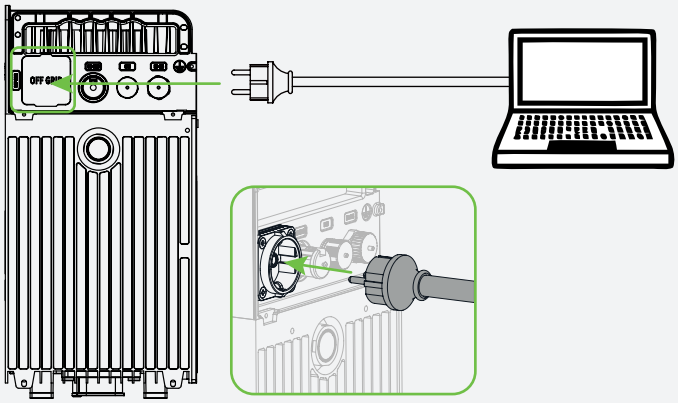

Micro-omvormeraansluiting

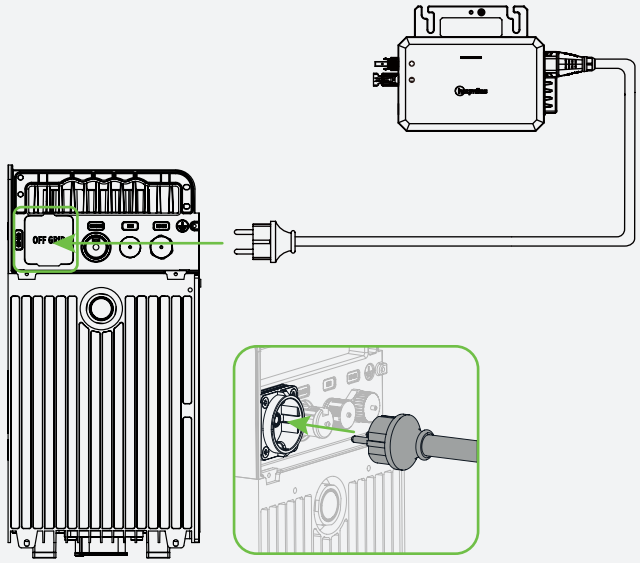

4.2 On-gridaansluiting

Aansluiting op stopcontact

Stap 1 Verwijder de poortdop en steek het ene uiteinde van de MS plug-en-playkabel in de on-gridpoort van de HiBattery AC. Luister of u een klik hoort om te verifiëren of de kabel goed vastzit.

Stap 2 Steek het andere uiteinde van de MS-plug-and-play-kabel in het stopcontact.

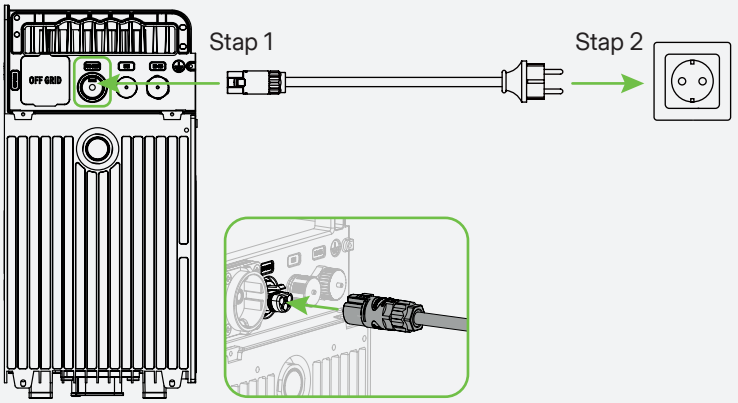

Aansluiting op verdeelkast

WAARSCHUWING

- Trek eerst isolatiehandschoenen aan.
- Controleer eerst of de zekeringsautomaat is uitgeschakeld en verifieer met de multimeter of er spanning op de aansluitingen staat.
- Uitsluitend gekwalificeerde elektriciens mogen deze handeling uitvoeren.

Stap 1 Maak de AC-kabel gereed.

A) Knip de stekker van de MS plug-en-playkabel af.

B) Strip de buitenmantel met een kabelkniptang.

C) Gebruik vervolgens een kabelstripper om de isolatie af te strippen om de geleider bloot te leggen.

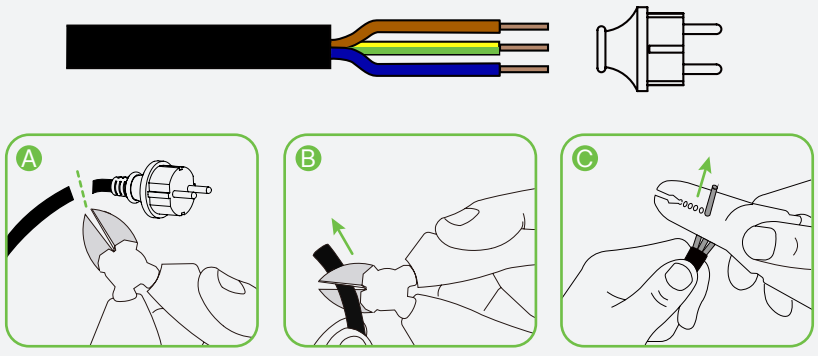

Stap 2 Verwijder de poortdop en steek het connectoruiteinde van de MS-plug-en-playkabel in de on-gridpoort van de HiBattery AC. Luister of u een klik hoort om te verifiëren of de kabel goed vastzit.

Stap 3 Sluit het andere gestripte uiteinde van de kabel aan op de verdeelkast.

Enkelfasig

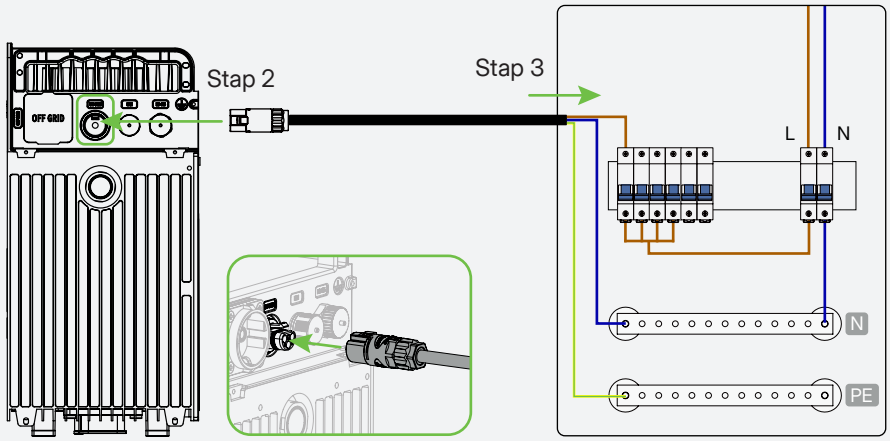

Driefasig

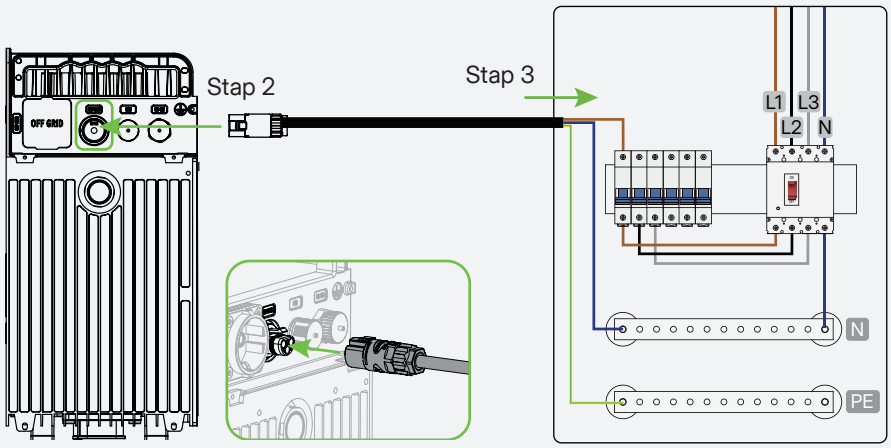

OPMERKING

U kunt de on-gridaansluiting ontkoppelen:

A) Druk op de ontgrendeltab om de connector te ontgrendelen.

B) Trek de connectoren voorzichtig uit elkaar om ze los te koppelen.

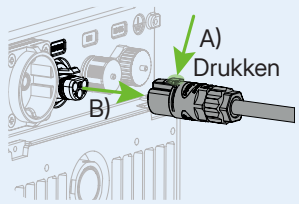

Geavanceerde toepassing: Gebruiken als AC-accu

De HiBattery AC is volledig compatibel met alle PV-systemen en schakelt de eigenverbruiksmodus en AI-geïntegreerde TOU-modus in voor slimmer energiebeheer. De HiBattery AC kan op elk stopcontact in huis worden aangesloten en de slimme netmeter kunnen in het systeem worden geïntegreerd voor nauwkeurig energiebeheer.

Het schema van de toepassing van woning-PV-systeem voor thuisgebruik is als volgt.

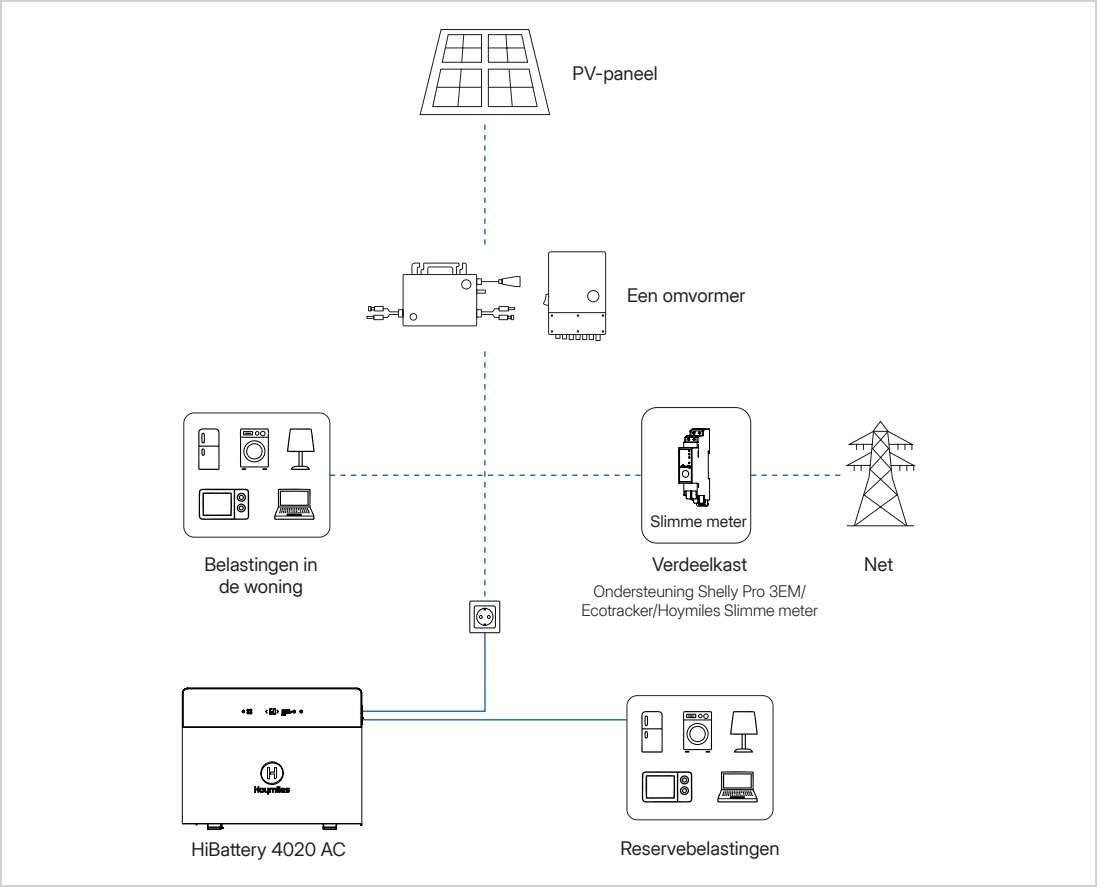

5 De HiBattery AC gebruiken

OPMERKING

De hier gegeven schermafbeeldingen zijn alleen bedoeld ter referentie. Het beeld kan er in werkelijkheid anders uitzien.

5.1 De app downloaden

Er zijn twee manieren om de S-Miles Home App te downloaden:

- De QR-code aan de rechterkant scannen.
- Zoek naar “S-Miles Home” in de App Store (iOS) of Google Play (Android).

5.2 Een account creëren

A) Open de app en tik op **Registreren**.

B) Voer uw gegevens in en selecteer het vereiste selectievakje. Tik vervolgens op **Registreren** om de registratie te voltooien.

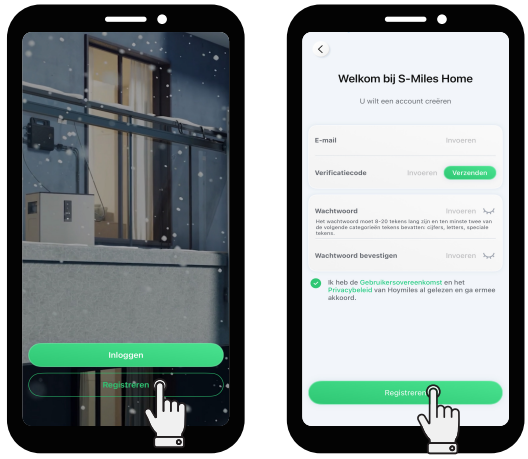

A) B)

5.3 De HiBattery AC inschakelen

Houd de aan-/uitknop tenminste 1,5 seconden ingedrukt en het scherm licht op.

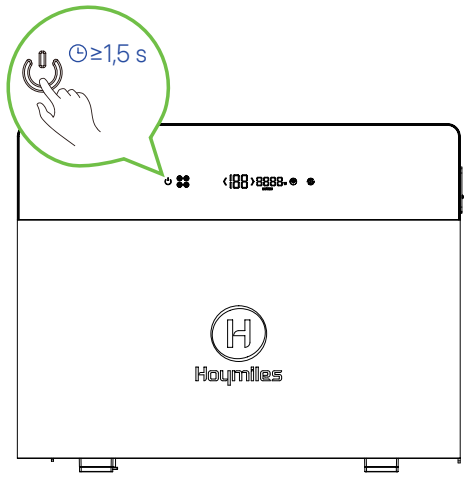

5.4 De HiBattery AC verbinden met WiFi

OPMERKING

Verifieer of Bluetooth is ingeschakeld en of het WiFi-netwerksignaal stabiel is. Plaats de HiBattery AC niet te ver van de router.

A) Start de app en log in met uw inloggegevens.

B) Tik op **Apparaten** > **Apparaat toevoegen**.

C) Tik op de HiBattery AC die u wilt toevoegen en volg de instructies om uw telefoon aan de HiBattery AC te koppelen.

D) Selecteer of voer de naam in van uw WiFi-thuisnetwerk en voer het wachtwoord in. Tik vervolgens op **Volgende** om de HiBattery AC met WiFi te verbinden. Tik wanneer de verbinding tot stand is gebracht op **Volgende**.

E) Vul de vereiste gegevens in en tik op **Bevestigen** om een woningenergiesysteem te creëren.

F) Tik op **Voltooien**.



A)

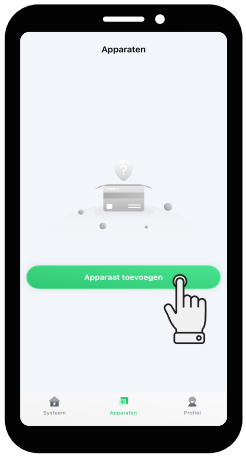

B)



C)-1



C)-2



D)-1

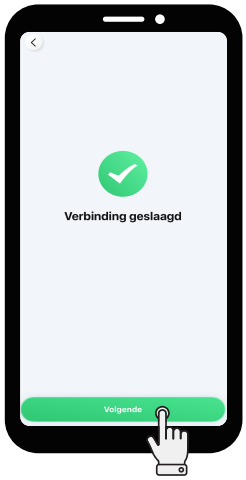

D)-2

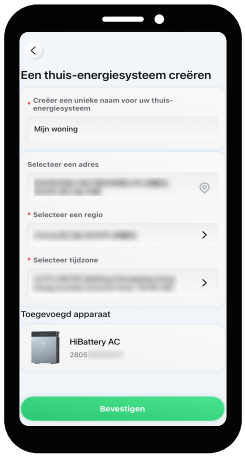

E)

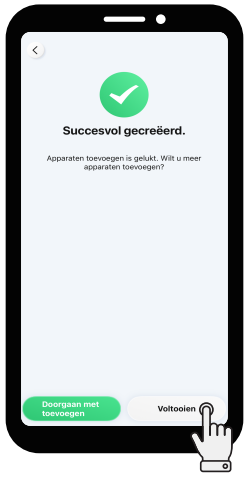

F)

5.5 De firmware upgraden

A) Tik op **Apparaten** > **HiBattery AC** > **Apparaatinstellingen** .

B) Tik op **Firmware-upgrade** om de versie te controleren en de firmware indien nodig te upgraden.

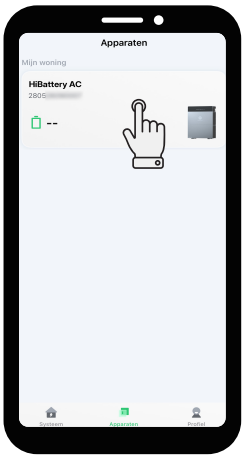

A)-1

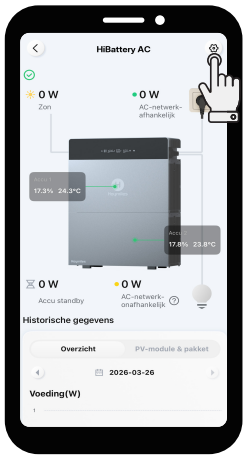

A)-2

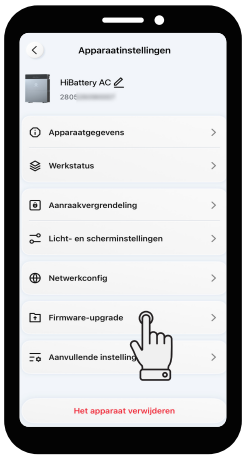

B)

5.6 De Laadvermogenscurve en het Uitgangsvermogen Instellen

De Laadvermogenscurve Instellen

OPMERKING

Met de instelling voor de laadvermogenscurve kunt u de vermogensafgifte gedurende de dag gedetailleerder regelen. Wij raden u aan om de belastingsvermogenscurves zo in te stellen dat de benutting van de zonne-energie wordt gemaximaliseerd. U kunt maximaal zeven curves configureren, maar er kan uitsluitend één curve per dag worden toegepast.

A) Tik op **Systeem** > **Instellingen** .

B) Tik op **Thuis-belastingsinstellingen** > **Laadvermogenscurve**.

C) Tik op ⊕.

D) Kies de dag waarvoor u de laadvermogenscurve wilt instellen. Verdeel de dag in verschillende periodes en voer voor elke periode de laadvermogenswaarde in. Tik vervolgens op **Bevestigen** om uw instellingen op te slaan.



A)



B)-1



B)-2

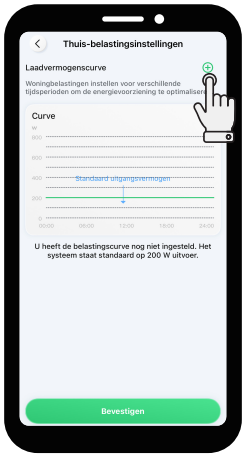

C)

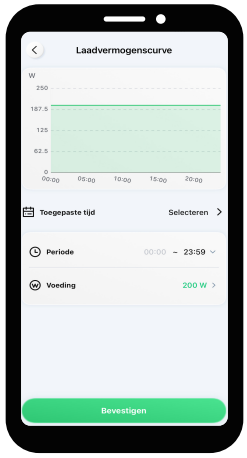

D)

Het uitgangsvermogen instellen

A) Tik op **Systeem** > **Instellingen** .
B) Tik op **Instellingen uitgangsvermogen**.
C) Sleep de schuifregelaar om het gewenste uitgangsvermogen in te stellen en tik op **Bevestigen** om uw instelling op te slaan.



A)

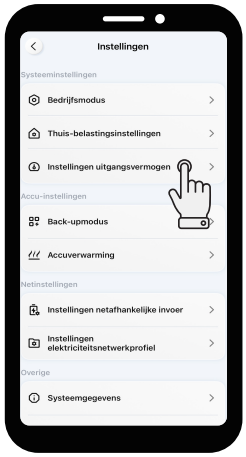

B)

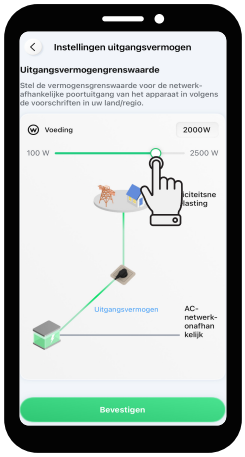

C)

5.7 Smart apparaten toevoegen

OPMERKING

De slimme apparaten moeten worden geconfigureerd voor hetzelfde wifi-netwerk als de HiBattery AC.

Hoymiles meters toevoegen

A) Tik op **Systeem** > + > **Smart-apparaat koppelen** > **Hoymiles-apparaten**.
B) Houd de knop op de meter 3 s ingedrukt totdat het indicatorlampje blauw knippert.
C) Tik op de meter en tik op **Koppelen**. Het netwerkindicatorlampje knippert blauw met 0,5 s intervallen.
D) Druk binnen 30 seconden op de knop. Het netwerkindicatorlampje brandt continu blauw bij Bluetooth-verbinding.
E) Voer de WiFi-naam in of selecteer deze en voer het wachtwoord in. Tik vervolgens op **Volgende**.



A)-1



A)-2

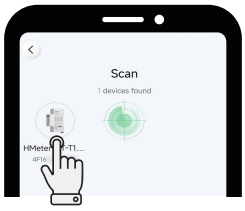

C)-1

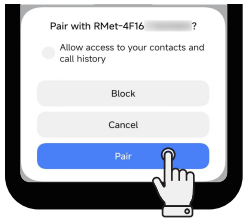

C)-2

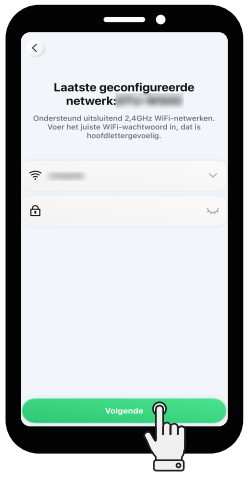

E

F) Wanneer de verbinding succesvol is, brandt het netwerkindicatorlampje continu groen. Tik op **Volgende**.

G) Tik op de HiBattery AC.

H) Tik op de meter.

I) Voer de naam van de meter in en tik op **Bevestigen**.

J) Tik op **Voltooien** om het toevoegen van het apparaat te voltooien. Of tik op **Doorgaan met toevoegen** om meer apparaten toe te voegen.

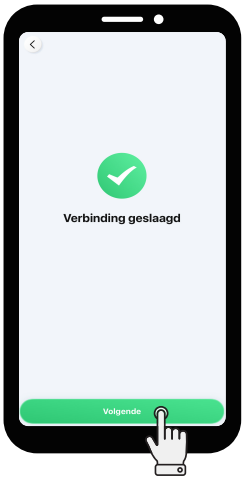

F)

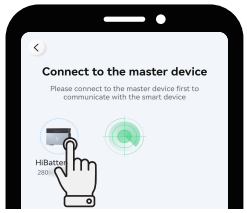

G)

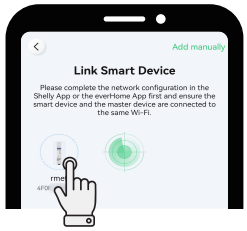

H)



I)

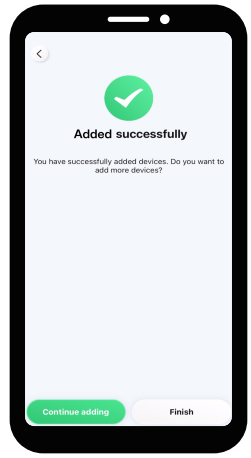

J)

Een apparaat van derden toevoegen

OPMERKING

Een systeem kan maximaal vijf Shelly-apparaten toevoegen en er kan slechts één slimme meter worden toegevoegd, die standaard aan de netzijde wordt toegevoegd.

A) Tik op **Systeem** > + > **Smart-apparaat koppelen** > **Apparaten van derden**.

B) Tik op de HiBattery AC.

C) Tik op het slimme apparaat.

D) Tik wanneer alle slimme-apparaten zijn toegevoegd op **Voltooien**.



A)-1



A)-2

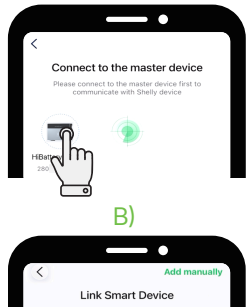

B)

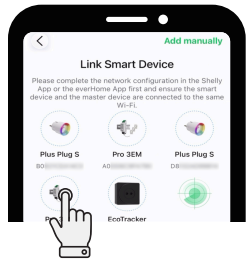

C)

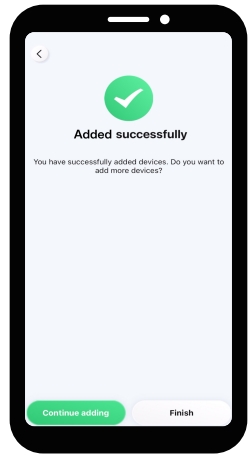

D)

5.8 De TOU-modus instellen

A) Tik op **Systeem** > **Instellingen** .

B) Tik op **Bedrijfsmodus**.

C) Selecteer de TOU-modus.

D) Selecteer een instellingsmodus en volg de instructies om uw abonnement in te stellen.



A)

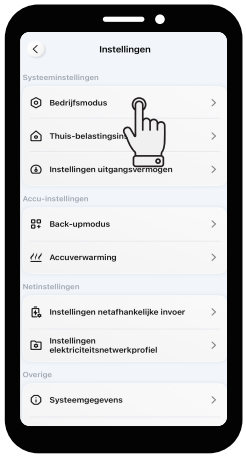

B)



C)

5.9 De prestaties van de HiBattery AC en het Energiesysteem controleren

- **De prestaties van de HiBattery AC controleren**

  Tik op **Apparaten** > **HiBattery AC**.

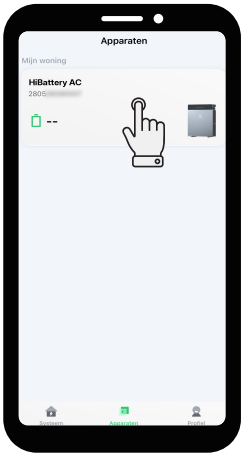



- **De prestaties van het energiesysteem controleren**

  Tik op **Systeem** .



6 Opslag en Onderhoud

Als de HiBattery AC niet direct in gebruik wordt genomen, dan moet aan de volgende vereisten worden voldaan:

- Sla de HiBattery AC op een vlakke ondergrond op.
- Reinig de HiBattery AC en de onderdelen uitsluitend met een doek of een zachte borstel die is bevochtigd met schoon water.
- Laad de batterij regelmatig op om de batterijlevensduur te optimaliseren. Laad de batterij om de paar maanden op, ook als u deze niet gebruikt.
- Controleer de batterijbehuizing en de connectors regelmatig op beschadigingen of corrosie om een goede werking te garanderen.
- Als u de batterij voor langere tijd opslaat, laad de HiBattery AC dan op tot 40%-50% bij kamertemperatuur voordat u deze opbergt.

7 Technische specificaties

HB-4020-AC specificaties

Model	HB-4020-AC	HB-4020-ACM
AC-on-gridpoort		
Nominaal uitgangsvermogen (W)	800	2500
Nominale uitgangsstroom (A)	3,48	10,87
Maximaal uitgangsvermogen (W)	800	2500
Maximale uitgangsstroom (A)	3,48	10,87
Maximaal ingangsvermogen (W)	2500	
Maximale ingangsstroom (A)	10,87	
Nominale spanning/bereik (V)	230/180 tot 270	
Nominaal frequentie/bereik (Hz)	50/45 tot 55	
Instelbare vermogensfactor (bij nominaal vermogen)	> 0,99 standaard; 0,8 capacitief ... 0,8 inductief	
Totale harmonische vervorming (bij nominaal vermogen)	< 3%	
AC-off-gridpoort		
Maximaal uitgangsvermogen (W)	2500	
Nominale spanning (V)	230	
Nominale frequentie (Hz)	50	
Maximale uitgangsstroom (A)	10,87	
Maximaal ingangsvermogen (W)	2500	
Maximale ingangsstroom (A)	10,87	
Vermogensfactor	> 0,99 standaard; 0,8 capacitief ... 0,8 inductief	

Batterij	
Batterijtype	LFP
Cyclische levensduur	≥ 8000 @70% SOH
Nominale capaciteit (Ah)	314
Nominale energie (Wh)	4020
Nominale spanning (V)	12,8
Oplaad-/ontlaadtemperatuur (°C)	-20 tot 55
Maximaal oplaad-/ontlaadvermogen (W)	2000
Nominaal oplaad-/ontlaadvermogen (W)	2000
DC/DC-spanning (V)	48
Algemeen	
Afmetingen (B × H × D [mm])	520 × 384 × 199
Gewicht (kg)	42
Bedrijfstemperatuur (°C)*	-20 tot 55
Opslagtemperatuur (°C)	-30 tot 60
Luchtvochtigheid	5 tot 100%
Hoogte (m)	4000
Lawaai (dB)	< 20
Koeling	Natuurlijke convectie
Garantie	10 jaar
Beschermingsgraad	IP66
Omvormertopologie	Geïsoleerd
Display-interactie	
Displayscherm	LED
Communicatie	Bluetooth, 2,4 GHz WiFi
Monitoring	S-Miles Home

* Onder 0°C wordt de verwarmingsfolie automatisch geactiveerd om het apparaat binnen het oplaadtemperatuurbereik te brengen.

HB-4020-S-specificaties

Model	HB-4020-S
Batterij	
Batterijtype	LFP
Cyclische levensduur	≥ 8000 @70% SOH
Nominale capaciteit (Ah)	314
Nominale energie (Wh)	4020
Nominale spanning (V)	12,8
Spanningsbereik (V)	11,2 tot 14,6
Nominaal oplaad-/ontlaadvermogen (W)	2000
Maximaal oplaad-/ontlaadvermogen (W)	2000
Algemeen	
Afmetingen (B × H × D [mm])	520 × 275 × 199
Gewicht (kg)	35
Bedrijfstemperatuur (°C)*	-20 tot 55
Luchtvochtigheid	5 tot 100%
Hoogte (m)	4000
Koeling	Natuurlijke convectie
Garantie	10 jaar
Binnendringingsbescherming	IP66

* Onder 0°C wordt de verwarmingsfolie automatisch geactiveerd om het apparaat binnen het oplaadtemperatuurbereik te brengen.

8 Veiligheidsinformatie

CE-conformiteitsverklaring

Hoymiles micro-opslag (Model: HB-4020-AC) is een klasse B-product. In een woonomgeving kan dit product radiostoring veroorzaken, in welk geval de gebruiker verplicht kan worden om adequate maatregelen te nemen. WERKFREQUENTIE (het maximaal uitgezonden vermogen): 2,4 tot 2,48 GHz, ERP ≤ 20 dBm.

EU-conformiteitsverklaring

Hoymiles micro-opslag (Model: HB-4020-AC) voldoet aan de essentiële eisen en andere relevante bepalingen van de richtlijnen 2014/53/EU, 2011/65/EU, (EU) 2015/863 en (EU) 2023/1542.

De originele EU-conformiteitsverklaring is te vinden op ***https://www.hoymiles.com/downloads.html***.

⚠ GEVAAR

- Overbelasting van de uitgangen boven de nominale waarde kan brand of letsel veroorzaken. Overschrijd het nominale vermogen van de HiBattery AC niet.
- Gebruik de HiBattery AC of accessoires niet als ze beschadigd of gewijzigd zijn, omdat dit kan leiden tot onvoorspelbaar gedrag en risico van brand, explosie of letsel kan opleveren.
- Gebruik de HiBattery AC niet met een beschadigd snoer, stekker of uitgangskabel.
- Houd de HiBattery AC uit de buurt van vuur of hoge temperaturen.
- Gooi batterijen niet in open vuur. Batterijen kunnen exploderen in vuur.

⚠ WAARSCHUWING

- Gebruik uitsluitend door Hoymiles aanbevolen of verkochte hulpstukken om het risico van brand, elektrische schokken of letsel te voorkomen.
- Probeer de HiBattery AC niet uit elkaar te halen. Raadpleeg een gekwalificeerde onderhoudsmonteur voor onderhoud of reparaties om het risico van brand of elektrische schokken te voorkomen.
- Trek de stekker uit het stopcontact voordat u onderhoudswerkzaamheden uitvoert om het risico van elektrische schokken te verminderen.
- Open of beschadig de batterijen niet, aangezien vrijgekomen elektrolyten giftig en schadelijk kunnen zijn voor de huid en ogen.
- Gebruik dit product niet in de buurt van sterke statische elektriciteit of magnetische velden.
- Trek tijdens de installatie de stekker van het hele systeem uit het stopcontact.
- Steek uw vingers of handen niet in de HiBattery AC.
- Voorkom verkeerd gebruik, laten vallen of het gebruik van overmatige kracht om schade aan de HiBattery AC te voorkomen.
- Bescherm de HiBattery AC tegen direct zonlicht om een snelle temperatuurstijging te voorkomen.
- Houd de HiBattery AC uit de buurt van brandbare, explosieve gassen of rook.
- De HiBattery AC heeft een IP66-beschermingsgraad en mag niet worden ondergedompeld in vloeistoffen. Als de HiBattery AC per ongeluk in water valt, plaats deze dan op een veilige en open plek om volledig te drogen. Gebruik het gedroogde product niet meer.
- Wanneer het apparaat een spanning, stroomsterkte of temperatuur detecteert die de beveiligingswaarde van de batterijcellen overschrijdt, dan schakelt het apparaat over naar de vergrendelingsstatus van het batterijenbeheersysteem. Op dat moment kan het apparaat niet meteen worden gereset. Neem contact op met het ondersteuningsteam van Hoymiles voor analyse en ontgrendeling wanneer het BMS is vergrendeld.

⚠ VOORZICHTIG

- De HiBattery AC is een klasse 1 product en moet om veiligheidsredenen worden geaard. Maar aangezien de MS-plug-and-play-kabel echter reeds is voorzien van een beschermende aardingsdraad, kunt u deze kabel zonder verdere handelingen gebruiken voor de aarding.
- Controleer de HiBattery AC voor gebruik op tekenen van beschadiging, zoals scheuren, lekkage, oververhitting of kabelbeschadiging. Als u afwijkingen constateert, stop dan onmiddellijk met het gebruik en neem contact op met ons Technische Ondersteuningsteam.
- Het onderhoud van de batterij mag alleen worden uitgevoerd of begeleid worden door een gekwalificeerde elektricien met kennis van batterijen en veiligheidsmaatregelen.
- Gebruik bij het vervangen van batterijen hetzelfde type en hetzelfde aantal als de originele batterijen. Neem de volgende voorzorgsmaatregelen in acht:
  - Verwijder horloges, ringen en andere metalen voorwerpen.
  - Gebruik gereedschap met geïsoleerde handgrepen.
  - Draag rubberen handschoenen en laarzen.
  - Houd gereedschap en metalen onderdelen uit de buurt van de batterijen.
  - Trek de stekker van de oplader uit het stopcontact voordat u de batterijpolen aansluit of loskoppelt.
- Verifieer of de batterij niet per ongeluk geaard is. Als dit het geval is, moet u de aarding verwijderen. Een geaarde batterij kan een elektrische schok veroorzaken. Om dit risico te verminderen, moet u tijdens de installatie en het onderhoud alle aardingen verwijderen. Deze regel geldt voor zowel apparatuur als externe batterijen die niet zijn voorzien van een geaard voedingscircuit.
- Verifieer of de batterijpolen en -aansluitingen toegankelijk zijn voor onderhoud met het juiste gereedschap.
- Plaats batterijen met vloeibare elektrolyten zodanig dat de celdoppen toegankelijk zijn voor het testen en aanpassen van het elektrolytniveau.
- Om het risico op letsel te minimaliseren, moet u de HiBattery AC nauwlettend in de gaten houden wanneer deze in de buurt van kinderen wordt gebruikt. Houd het apparaat buiten het bereik van kinderen en huisdieren.
- Ga niet op de HiBattery AC staan.
- De HiBattery AC mag niet samen met ander afval worden weggegooid, maar moet naar de afvalinzamelingspunten worden gebracht voor behandeling, inzameling, recycling en verwijdering.
- We raden u aan om aan de stroomvoorziening van dit product een aardlekschakelaar (RCD) of een aardlekmonitor (RCM) van type A aan te sluiten.

9 Veiligheidssymbolen

Het productlabel bevat de volgende symbolen waarvan de betekenis hieronder wordt beschreven:

Pictogram	Toelichting
	**Behandeling** Elektrische apparatuur die het einde van de levensduur heeft bereikt, moet apart worden ingezameld en worden ingeleverd bij een erkend recyclingbedrijf om te voldoen aan de Europese Richtlijn 2002/96/EG betreffende afgedankte elektrische en elektronische apparatuur en de implementatie ervan in de nationale wetgeving. Lever apparaten die u niet meer nodig hebt in bij een erkende dealer of erkend inzamel- en recyclingcentrum.
	**Voorzichtig** Risico op een elektrische schok. Wacht tenminste 5 minuten nadat de HiBattery AC de verbinding met alle externe stroomvoorzieningen heeft verbroken, voordat u met het onderhoud begint.
	**Hoogspanning** HiBattery AC kunnen hoge spanningen bevatten, waardoor er een risico op de dood bestaat.
	**Heet oppervlak** De HiBattery AC kan heet worden tijdens gebruik. Raak geen metalen delen aan.
	**Lees eerst de handleiding** Lees deze handleiding zorgvuldig door voordat u overgaat tot installatie, gebruik of onderhoud.